FILTROS DE CARTUCHO FP 2 / FP3

MANUAL DE INSTALACIÓN Y MANTENIMIENTO

AQUA FILTRACIÓN, S.A. C./ Romaní, 5 nave 3. P.I Castellbisbal Sur. 08755 Barcelona

+34 93 771 18 55 info@aqua.es

Las carcasas FP2 y FP3 son filtros de cartucho para agua potable aptos para uso doméstico, destinados a reducir la turbidez, eliminación de cloro, eliminación selectiva de iones, dosificación de productos antiincrustantes, etc.

Estos contenedores pueden albergar cartuchos diferentes según el tipo de tratamiento a realizar y, en particular, AQUA dispone de los siguientes tipos:

- Cartuchos bobinados (Mod. FA)
- Cartuchos de polipropileno Melt Blown (Mod. FR-E; FR-N; FR-A)
- Cartuchos de malla lavables (Mod. RLA)
- Cartuchos plisados (Mod. PL)
- Cartuchos de ultrafiltración (Mod. UF)
- Cartuchos de acero (Mod. AC)
- Cartuchos de carbón activado (Mod. CA; GAC; CTO; RLA-CA; FA-CA)
- Cartuchos con sales de polifosfato (Mod. CP; RLA-CP)
- Cartuchos para eliminación de hierro (Mod. FE)
- Cartuchos de resina (Mod. RC; R-DEMI)

FILTRATION · DOSING · DETERGENT & HYGIENE · POOL EQUIPMENT

DICHIARAZIONE DI CONFORMITA' DELL'APPARECCHIATURA

(art. 3 comma 2 DM 07/02/2012 n.25)

Il sottoscritto produttore:

Società:	**AQUA S.p.A.**
Indirizzo:	**Via Tonino Crotti, 1 - 42018 - San Martino in Rio (RE) - ITALIA**

Con riferimento all'art. 3 comma 2 del DM 7 febbraio 2012 n.25 dichiara quanto segue relativamente alle seguenti famiglie di apparecchiature:

FAMIGLIA	MODELLO
FILTRI FP2	MISURE: 5" - 7" - 9"3/4 - 20"
FILTRI FP3	MISURE: 5" - 7" - 9"3/4 - 20"
CARTUCCE	MODELLI: FA; FR-E; FR-N; FR-A; RLA; PL; UF; AC; CA; GAC; CTO; RLA-CA; FA-CA; CP; RLA-CP; FE; RC; R-DEMI

- Ai sensi del Decreto n° 174 del 06 Aprile 2004 "Regolamento concernente i materiali e gli oggetti che possono essere utilizzati negli impianti fissi di captazione, trattamento, adduzione e distribuzione delle acque destinate al consumo umano."
  1) Di avere eseguito e superato le prove di migrazione globale e/o specifica previste dalla norma;
  2) Di usare esclusivamente materie prime con monomeri inclusi nella lista positiva di cui all'allegato IIIa e IIIb.
  3) Di detenere presso la sede aziendale i test report delle prove effettuate.

- Ai sensi delle norme di sicurezza, normative specifiche applicabili e finalità specifiche applicabili all'apparecchiatura in oggetto:
  1) Di effettuare periodicamente verifiche e test di tenuta e resistenza;
  2) Di verificare periodicamente il mantenimento delle condizioni di rispetto normativo e di sicurezza sui prodotti in oggetto.

San Martino in Rio (RE) li 18/01/2021

Davide Vezzani
Responsabile Certificazioni

AQUA S.p.A.
Società soggetta a direzione e coordinamento di Finanza Cooperativa S.c.p.a. - Cap. Soc. €5.000.000,00 Sottoscritto e Versato.
S. Martino in Rio - 42018 - Reggio Emilia (IT) - Sede legale: Via Crotti, 1. Sede operativa: Via Bersella, 3. - Cod. Fisc. e P.IVA: 02026440350.
Reg. Imprese di RE: 02026440350 - Ph. +39.0522.695805 - Fax +39.0522.646160 - www.aqua.it - E-mail: aqua@aqua.it

DATOS TÉCNICOS

Los filtros están disponibles con vasos opacos o transparentes, en diferentes alturas del vaso y diámetros de conexión de tubería, con y sin insertos de latón y en dos piezas (FP2 vaso roscado directamente en cabezal) o tres piezas (FP3 vaso unido al cabezal mediante anillo roscado a este último).

SIN INSERTO

Modello / *Model*	Altezza / *Height*	Ingresso/ Uscita (c) / *Inlet/ Outlet (c)*
FP2	5"	1/4"F
	7"	
	9" 3/4	
	20"	
FP2	5"	3/8"F
	7"	
	9" 3/4	
	20"	
FP2	5"	1/2"F
	7"	
	9" 3/4	
	20"	
FP2	5"	3/4"F
	7"	
	9" 3/4	
	20"	
FP2	5"	1"F
	7"	
	9" 3/4	
	20"	

Modello / *Model*	Altezza / *Height*	Ingresso/ Uscita (c) / *Inlet/ Outlet (c)*
FP3	5"	1/4"F
	7"	
	9" 3/4	
	20"	
FP3	5"	3/8"F
	7"	
	9" 3/4	
	20"	
FP3	5"	1/2"F
	7"	
	9" 3/4	
	20"	
FP3	5"	3/4"F
	7"	
	9" 3/4	
	20"	
FP3	5"	1"F
	7"	
	9" 3/4	
	20"	

CON INSERTO

Modello / *Model*	Altezza / *Height*	Ingresso/ Uscita (c) / *Inlet/ Outlet (c)*
FP2	5"	1/2"F
	7"	
	9" 3/4	
	20"	
FP2	5"	3/4"F
	7"	
	9" 3/4	
	20"	
FP2	5"	1"F
	7"	
	9" 3/4	
	20"	
FP2	5"	1" 1/4F*
	7"	
	9" 3/4	
	20"	
FP2	9" 3/4	1" 1/2F*
	20"	

Modello / *Model*	Altezza / *Height*	Ingresso/ Uscita (c) / *Inlet/ Outlet (c)*
FP3	5"	1/2"F
	7"	
	9" 3/4	
	20"	
FP3	5"	3/4"F
	7"	
	9" 3/4	
	20"	
FP3	5"	1"F
	7"	
	9" 3/4	
	20"	
FP3	5"	1" 1/4F*
	7"	
	9" 3/4	
	20"	
FP3	9" 3/4	1" 1/2F*
	20"	

CARACTERÍSTICAS TÉCNICAS	
CABEZAL	*PP*
VASO	*SAN transparente / PP blanco*
JUNTAS	*NBR 70 Sh A*
TEMPERATURA DE EJERCICIO	*5º C—50 ºC min/max*
CAUDAL EN VACIO (2 bar)	*1/4": 32,83 lt/min. 3/8": 86,70 lt/min.* *1/2": 106,60 lt/min.* *3/4": 108,50 lt/min.* *1": 106,60 lt/min.* *1 1/4": 230 lt/min.* *1 1/2": 230 lt/min.*

PRESIÓN MÁXIMA DE TRABAJO

TIPO	PRESIÓN (bar)
FP2	*10*
FP3	*10*
DÚPLEX	*10*
TRIPLEX	*10*
FP2 ALL PP	*6*
FP2 HT	*10*

ADVERTENCIAS GENERALES

- Este filtro es un equipo para el tratamiento de agua potable fabricado de acuerdo con la DM. 25/12 y DM. 174/04. El usuario debe utilizarlo en total conformidad con este manual para evitar posibles riesgos para la salud o la seguridad en su utilización.
- Es apto para la filtración y tratamiento de agua potable y para líquidos de uso alimentario con pH cercano a neutro.
- No utilizar en presencia de agua de origen desconocido o microbiológicamente no pura, sin prever el uso de un sistema de desinfección adecuado.
- Utilice los filtros de acuerdo con las presiones de funcionamiento declaradas por el fabricante. En presencia de altas presiones en el circuito o "golpe de ariete", proteger el aparato instalando un reductor de presión.
- Excepto filtros especiales, utilicelos con líquidos a temperatura ambiente (20-25 °C), pero dentro de los límites indicados por el fabricante. Si se utiliza antes de una caldera, se recomienda instalar una válvula de retención para evitar que entre agua caliente en el filtro.
- No utilice los contenedores para filtrar aire comprimido, aceites o gases, incluso a bajas presiones.
- No utilice estos filtros en entornos expuestos a heladas o altas temperaturas. Por tanto, no se recomienda la instalación en exteriores o en cualquier caso en lugares expuestos a mal tiempo o rayos ultravioleta.
- Este equipo requiere un mantenimiento periódico regular para asegurar que se mantengan los requerimientos de agua potable del agua tratada.
- No deben utilizarse cartuchos de tamaño diferente al del contenedor.

INSTALACIÓN

- La instalación del filtro debe ser realizada por personal cualificado .
- El diagrama de montaje típico del filtro es el que se muestra en la imagen al lado.
- Es recomendable crear un by-pass para garantizar intervenciones de mantenimiento en el cartucho filtrante sin interrumpir el suministro de agua.
- Durante la fase de montaje es importante respetar la dirección de entrada / salida (IN-OUT) indicada en el cabezal del filtro.
- Para instalar el filtro en la pared, utilice el soporte de pared adecuado (opcional), que permite una correcta fijación y una correcta distancia a la pared, necesaria para garantizar la apertura del filtro con el uso de la llave especial. También es importante no fijar el filtro demasiado cerca del suelo, de lo contrario será difícil de quitar el cartucho al realizar el mantenimiento.

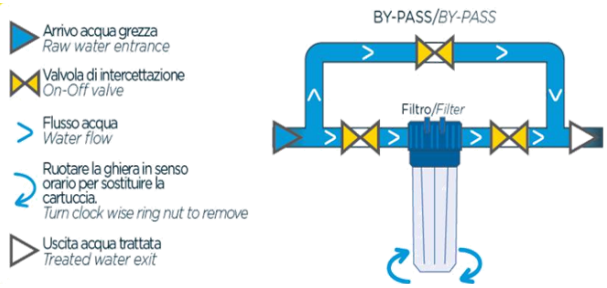

ESQUEMA DE INSTALACIÓN

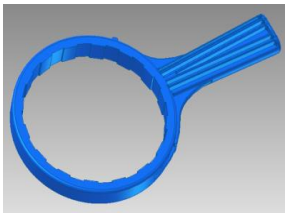

LLAVE

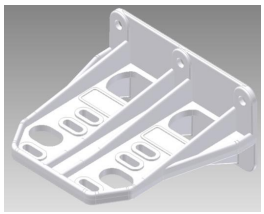

SOPORTE

- La distancia mínima recomendada desde la pared es de 80 mm. La distancia mínima al suelo es de 25 mm. La distancia recomendada es de 100 mm (o más). Dependiendo del tamaño del filtro adquirido, es posible determinar el punto de fijación del soporte utilizando la siguiente tabla, donde también se pueden deducir las dimensiones del filtro FP3

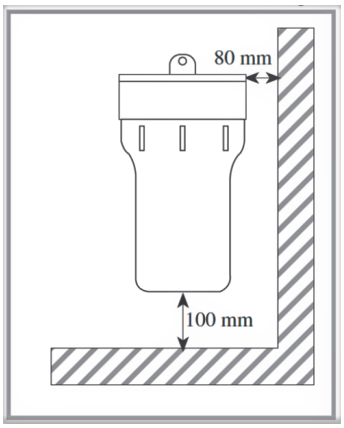

FP3 5"

A	B	C	D	E	F	G	H	I	L	M	N
120	172	1/4"F	41	33	ø3.8	101	206	ø6	8	145	85
120	172	3/8"F	41	33	ø3.8	101	206	ø6	8	145	85
122	182	1/2"F	41	33	ø3.8	101	216	ø6	8	145	85
122	182	3/4"F	41	33	ø3.8	101	216	ø6	8	145	85
122	188	1"F	41	33	ø3.8	101	222	ø6	8	145	85
126	205	1"1/4F	41	46	ø3.8	101	239	ø6	8	145	85
126	205	1"1/2F	41	46	ø3.8	101	239	ø6	8	145	85

FP3 7"

A	B	C	D	E	F	G	H	I	L	M	N
120	223	1/4"F	41	33	ø3.8	101	257	ø6	8	145	85
120	223	3/8"F	41	33	ø3.8	101	257	ø6	8	145	85
122	233	1/2"F	41	33	ø3.8	101	267	ø6	8	145	85
122	233	3/4"F	41	33	ø3.8	101	267	ø6	8	145	85
122	239	1"F	41	33	ø3.8	101	273	ø6	8	145	85
126	256	1"1/4F	41	46	ø3.8	101	290	ø6	8	145	85
126	256	1"1/2F	41	46	ø3.8	101	290	ø6	8	145	85

FP3 9"3/4

A	B	C	D	E	F	G	H	I	L	M	N
120	294	1/4"F	41	33	ø3.8	101	328	ø6	8	145	85
120	294	3/8"F	41	33	ø3.8	101	328	ø6	8	145	85
122	304	1/2"F	41	33	ø3.8	101	338	ø6	8	145	85
122	304	3/4"F	41	33	ø3.8	101	338	ø6	8	145	85
122	314	1"F	41	33	ø3.8	101	348	ø6	8	145	85
126	326	1"1/4F	41	46	ø3.8	101	360	ø6	8	145	85
126	326	1"1/2F	41	46	ø3.8	101	360	ø6	8	145	85

FP3 20"

A	B	C	D	E	F
120	553	3/8"F	41	33	ø3.8
122	563	1/2"F	41	33	ø3.8
122	563	3/4"F	41	33	ø3.8
122	569	1"F	41	33	ø3.8
126	586	1"1/4F	41	46	ø3.8
126	586	1"1/2F	41	46	ø3.8

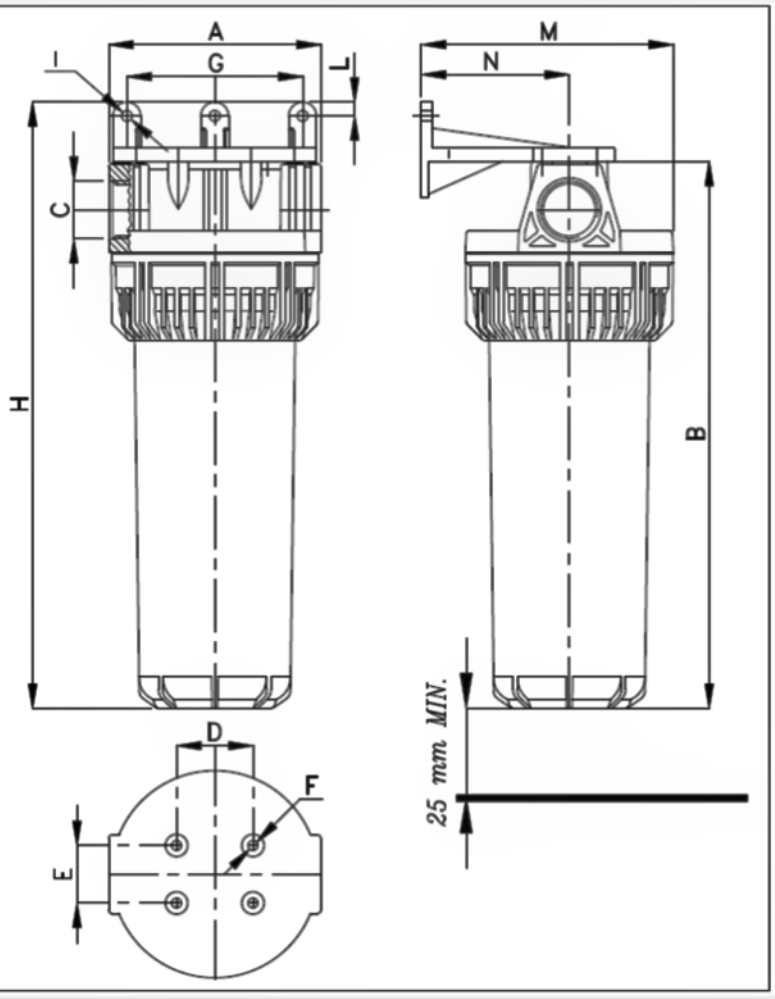

Se pueden hacer consideraciones similares para los FP2. Las dimensiones relativas pueden deducirse en la siguiente tabla:

FILTRO SERIE AQUA FP2

FP2 5"

A	B	C	D	E	F
120	172	1/4"F	41	33	ø3.8
120	172	3/8"F	41	33	ø3.8
122	182	1/2"F	41	33	ø3.8
122	182	3/4"F	41	33	ø3.8
122	188	1"F	41	33	ø3.8
126	205	1"1/4F	41	46	ø3.8
126	205	1"1/2F	41	46	ø3.8

FP2 7"

A	B	C	D	E	F
120	223	1/4"F	41	33	ø3.8
120	223	3/8"F	41	33	ø3.8
122	233	1/2"F	41	33	ø3.8
122	233	3/4"F	41	33	ø3.8
122	239	1"F	41	33	ø3.8
126	256	1"1/4F	41	46	ø3.8
126	256	1"1/2F	41	46	ø3.8

FP2 9"3/4

A	B	C	D	E	F
120	293	1/4"F	41	33	ø3.8
120	293	3/8"F	41	33	ø3.8
122	303	1/2"F	41	33	ø3.8
122	303	3/4"F	41	33	ø3.8
122	309	1"F	41	33	ø3.8
126	325	1"1/4F	41	46	ø3.8
126	325	1"1/2F	41	46	ø3.8

FP2 20"

A	B	C	D	E	F
120	552	3/8"F	41	33	ø3.8
120	562	1/2"F	41	33	ø3.8
122	562	3/4"F	41	33	ø3.8
122	568	1"F	41	33	ø3.8
126	585	1"1/4F	41	46	ø3.8
126	585	1"1/2F	41	46	ø3.8

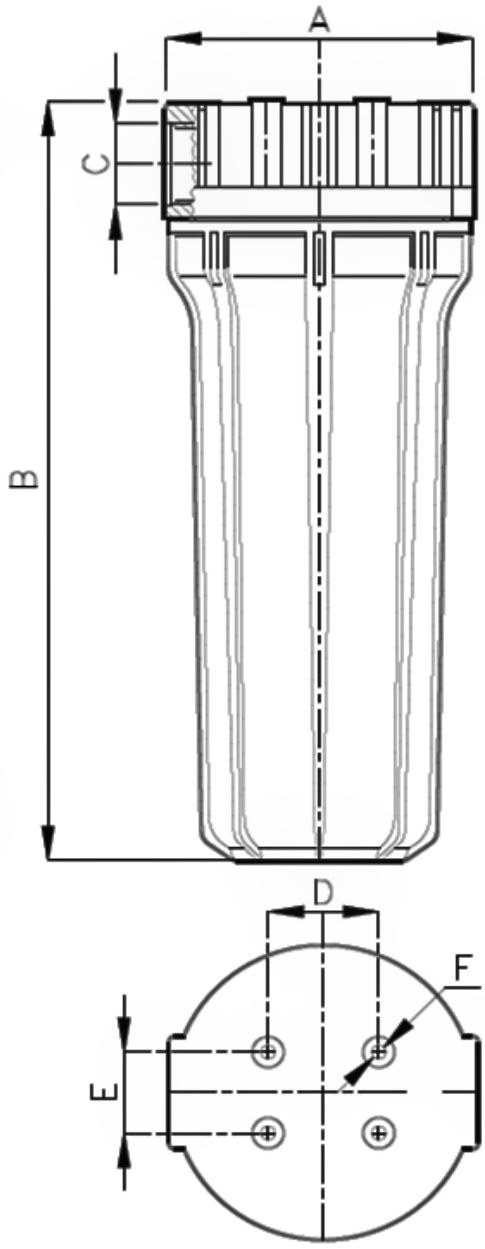

Para conectar los filtros a las tuberías, utilice racores flexibles para evitar posibles tensiones provocadas por las tuberías. De hecho, es preferible no conectar los tubos roscados directamente al aparato. Los tubos se pueden utilizar para soldar, a presión o con unión. Utilice racores con rosca cilíndrica con paso GAS o BSP. No utilice racores con roscas cónicas.

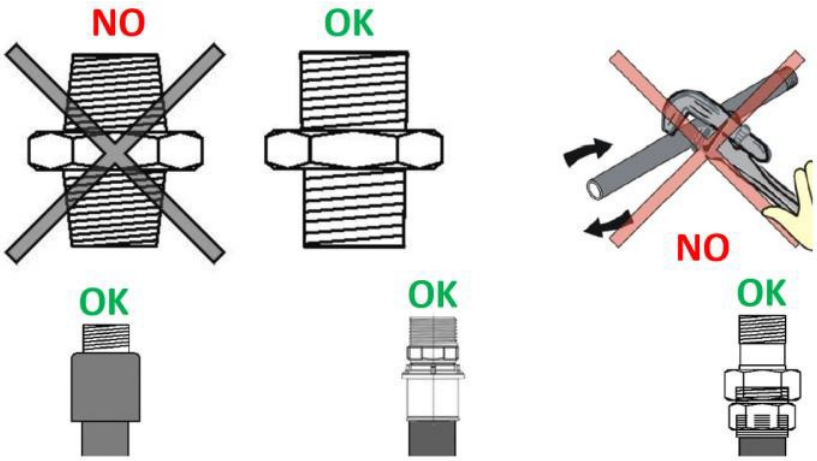

Al fijar los accesorios a la cabeza, evite el uso de pastas de sellado, líquidos endurecedores, silicona, cáñamo u otros, solo cinta de teflón. Después de la fijación, abra los grifos y compruebe que no haya fugas ni goteos.

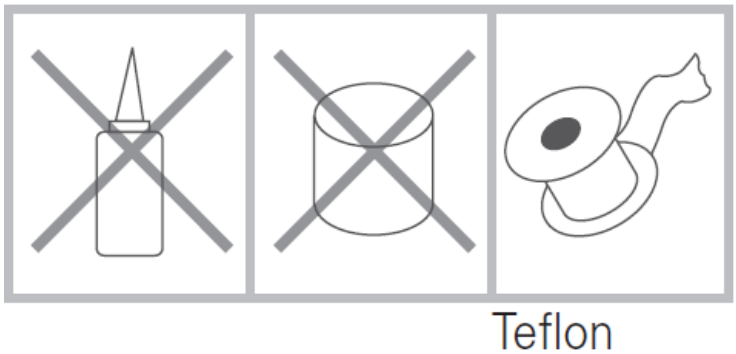

ARRANQUE Y FUNCIONAMIENTO DEL FILTRO

Después de fijar y conectar el filtro a la red de agua, puede comenzar a usarlo. El primer paso es insertar el cartucho en el filtro. Después de cerrar el agua, abra el filtro con la llave especial e inserte en su interior el cartucho filtrante necesario para el tratamiento elegido.
ATENCIÓN
Retire la película o el paquete que envuelve el cartucho. Si el cartucho está equipado con sellos, asegúrese de que estén colocados correctamente antes de cerrar el frasco. Después de haber colocado el cartucho en el frasco, coloque la junta tórica en su asiento y atornille el frasco en el sentido de las agujas del reloj en su cabezal. Se recomienda apretar bien, pero a mano (sin usar la llave). Si, una vez puesto en funcionamiento, se produce algún goteo, apriete más con la ayuda de la llave. Abra el agua nuevamente, verifique que no haya goteos y purgue el recipiente abriendo levemente el tornillo de ventilación en la cabeza (o presionando el botón dispuesto para tal fin). Deje fluir el agua de un grifo durante unos minutos, para evacuar todo el aire y eliminar el polvo o suciedad que pueda presentar el filtro, incluso después de su montaje. Después de estas operaciones, el filtro quedará totalmente operativo. Estas operaciones deben repetirse cada vez que se reemplaza o se realiza el mantenimiento del cartucho del filtro.

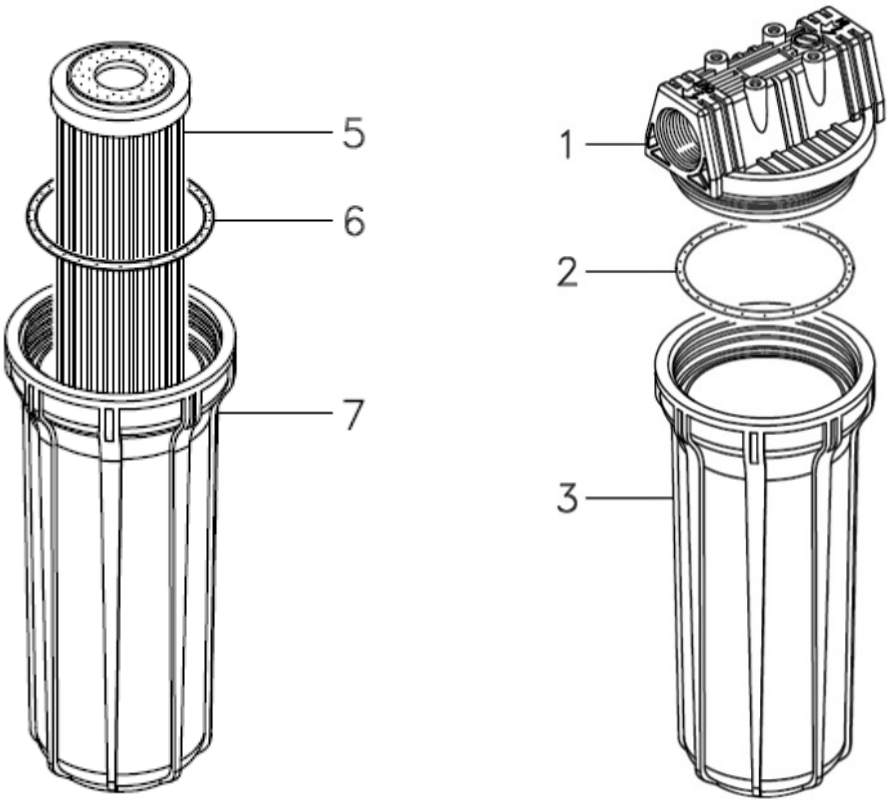

LIMPIEZA Y MANTENIMIENTO

ATENCIÓN: Este equipo requiere un mantenimiento periódico regular para garantizar los requisitos de potabilidad del agua potable tratada y el mantenimiento de las mejoras declaradas por el fabricante.

En particular, se requieren operaciones periódicas de limpieza y mantenimiento, especialmente el contenedor que debe limpiarse únicamente con una esponja y agua corriente, cada vez que se cambie o limpie el cartucho del filtro. No utilice detergentes, disolventes, alcohol, detergentes o cualquier otra cosa que pueda dañar la estructura del material plástico y / o afectar la potabilidad del agua tratada.

En caso de golpearse el vaso (especialmente el transparente) o si se cae al suelo, se debe tenerse en cuenta que está fabricado de un material frágil, y que tiende a agrietarse o astillarse. Si aparecen microgrietas, estas pueden provocar la ruptura repentina del recipiente una vez sometido a presión o por un golpe de ariete.

Al volver a montar el contenedor, compruebe que la junta tórica no esté dañada (o pellizcada) y que esté colocada correctamente en su asiento. Si el agua no se usa durante varias semanas, se recomienda sacar el cartucho del recipiente.

Antes de volver a instalar el cartucho del filtro, lávelo a fondo o coloque un cartucho nuevo. Al final de todas las operaciones de mantenimiento, es recomendable dejar correr el agua durante unos minutos antes de usarla.

Para realizar el mantenimiento, siga los pasos a continuación:

- Desviar el paso de agua del filtro, actuando sobre el by-pass (si lo hubiera) o cerrando los grifos de agua
- Actuar sobre el tornillo o sobre el botón de ventilación, para reducir la presión interna del filtro
- Colocar un recipiente bajo en el suelo para recoger el agua que goteará del filtro al abrirlo, o unos trapos para recoger el agua.
- Retirar el vaso o el aro con la llave de plástico especial. Tenga cuidado de no dejar caerlo ya que es sensible a los golpes.
- Tenga cuidado de no perder la junta tórica y compruebe que no esté dañada. Si no es así, coloque una junta tórica nueva.
- Retire el cartucho y elimine la suciedad presente en el recipiente, dentro del cabezal o en la junta tórica.
- Coloque un cartucho nuevo o el cartucho extraído (si es lavable) en el vaso después de limpiarlo, asegurándose de colocar las juntas correctamente, si las hubiera.
- Vuelva a enroscar el caso en la cabeza (a mano.
- Abrir la red de agua manteniendo abierta la válvula de purga hasta que haya salido todo el aire presente en el equipo, luego cerrar la válvula de purga.
- Si hay algún goteo en el filtro, apriete el frasco con la llave.
- Independientemente del tipo de cartucho utilizado, al final de cada operación de limpieza o mantenimiento, deje correr el agua durante unos minutos antes de usarlo.

La frecuencia de intervención está vinculada al tipo de cartuchos utilizados:

CARTUCHOS PARA SEDIMENTOS: (hilo bobinado, extrusionado, plisado, RLA, etc.):
Reemplace o lave (versión RLA) los cartuchos de sedimentos entre los 2 a 5 meses, o si se detecta una caída de presión significativa. Los cartuchos lavables (RLA) se pueden usar varias veces. Deben lavarse y desinfectarse periódicamente, como se especifica a continuación:
1). Lávese bien con agua corriente.
2). Sumerja el cartucho en desinfectante que no altere / corroa la estructura del propio cartucho, durante 5 (cinco) minutos.
3). Retire el cartucho del líquido desinfectante y enjuague bien.

Los cartuchos de polipropileno (Melt Blown) deben lavarse a fondo antes de la instalación, para eliminar los residuos del compuesto antiestático utilizado para procesar las fibras.

CARTUCHOS DE CARBÓN ACTIVO

Reemplace los cartuchos de carbón activado cada 3 - 4 meses, o si percibe un sabor a cloro, malos olores o sabores. Antes de instalar un cartucho nuevo, enjuague bien para eliminar el polvo de carbón residual.

SAL DE POLIFOSFATO

Reemplace los cartuchos de sal de polifosfato cada 4 - 6 meses o, en cualquier caso, cuando se agote la sal de polifosfato.

CARTUCHOS DE RESINA PARA ELIMINACIÓN DE DUREZA

Reemplace los cartuchos teniendo una vez alcanzado el volumen de agua indicado en la tabla adjunta, en función de la dureza de entrada y el tamaño del cartucho:

ALTURA CARTUCHO	Volumen resinas (lt)	DUREZA (º hf)									
		10º	20º	30º	40º	50º	60º	70º	80º	90º	100º
9 3/4”	0,523	340	170	113	85	68	57	49	43	38	34
20 “	1,667	1000	500	333	250	200	167	143	125	111	100

GESTIÓN DE RESIDUOS

En caso de sustitución de los cartuchos o de todo el filtro, siga las reglas de eliminación de residuos correctas y previstas por el estado o la región en la que está instalado el producto. En general, estas reglas recomiendan:

- CARTUCHOS: eliminación tanto de residuos no clasificados como de material sucio o manchado.
- CONTENEDORES: reciclado con productos plásticos ya que están fabricados en polipropileno. Sin embargo, primero se deben quitar las partes metálicas.

GARANTÍA

El producto está garantizado de acuerdo con lo establecido en el documento “Condiciones generales de venta” de AQUA SPA. Los términos de la garantía establecen que:

- El artículo se utiliza de acuerdo con las instrucciones dadas por el fabricante.
- La instalación y el mantenimiento se realizan siguiendo las instrucciones del fabricante.
- La sustitución en garantía se realiza únicamente contra la devolución del material defectuoso y después de verificar la naturaleza del defecto.
- La garantía se limita únicamente al reemplazo de la pieza reconocida como defectuosa, y excluye cualquier otro derecho por parte del Comprador a la compensación por los daños directos o indirectos causados. del producto en sí.
- El comprador se compromete a pagar todos los gastos de mano de obra y transporte necesarios para la sustitución del producto cubierto por la garantía.
- El incumplimiento de las normas generales indicadas, así como el incumplimiento de las normas vigentes en Europa, anularán cualquier garantía de los productos AQUA.